Guide d'installation

3400VV/FVFV/FVV/VFV MAINS COURANTES

Veuillez lire toutes les instructions avant d'installer la main courante.

Important

1. Acclimater les matériaux 24 heures avant l'installation. Maintenir un environnement à température contrôlée après l'installation.
2. Installer conformément aux instructions d'installation du fabricant. Le non-respect de cette consigne annule la garantie.

Conseils d'installation

1. Couper les protections jusqu'à 1,6 mm plus long pour assurer un ajustement serré.
2. Lubrifier les lames lorsque vous coupez de l'aluminium afin de réduire les bavures.

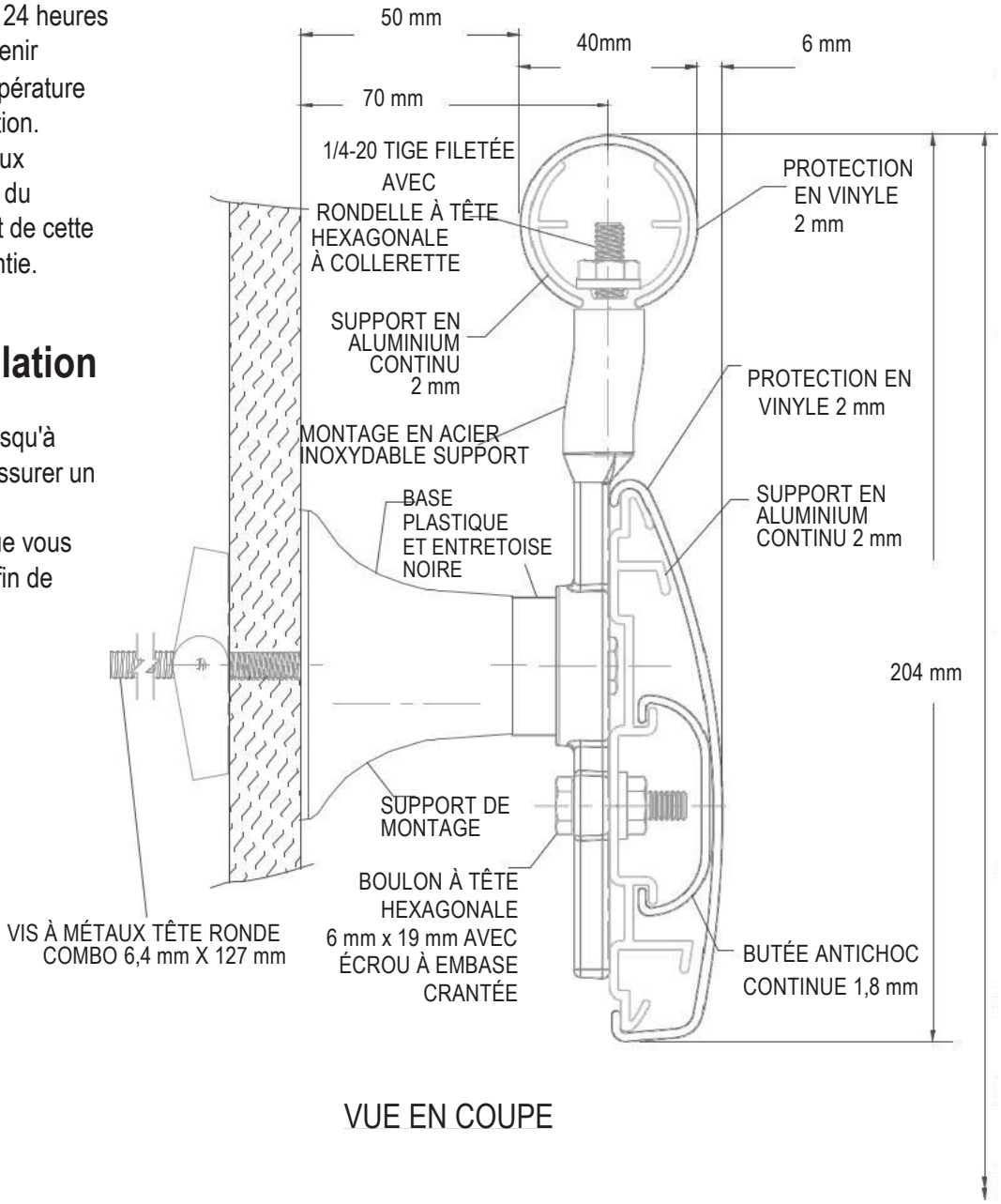

VUE EN COUPE

Outils recommandés

Lunettes de sécurité, mètre à ruban, douille de 10 mm pour vis à métaux, douille de 11 mm pour vis à bois, niveau, perceuse électrique, mèches - 6 mm pour maçonnerie (béton/blocs de béton),
Scie à onglet électrique, lame de 10" avec 60-80 dents au carbure de tungstène

IPC.2145/REV.2

L'expertise en revêtements et protections murales hygiéniques

www.inprofrance.com - +33 (0)4 50 31 43 00 - contact@inprofrance.com

INPRO par HYDEWA FRANCE - ZA de l'Eculaz, 74930 REIGNIER ESERY

Guide d'installation

3400VV/FVFV/FVV/VFV MAINS COURANTES

Veuillez lire toutes les instructions avant d'installer la main courante.

Aperçu des composants

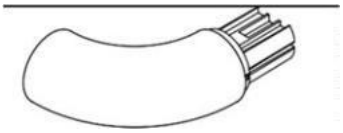

942
RETOUR GAUCHE

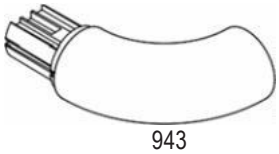

943
RETOUR DROIT

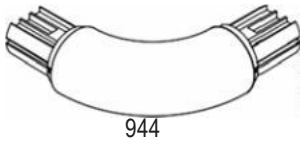

944
ANGLE INTÉRIEUR/EXTÉRIEUR

3502SPINT
RETOUR DROIT

3503SPINT
RETOUR GAUCHE

3504
ANGLE EXTÉRIEUR

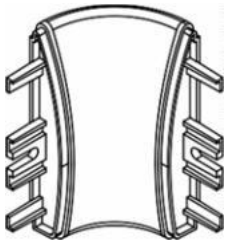

3505
ANGLE INTÉRIEUR

3500A-P
SUPPORT EN ALUMINIUM CONTINU

940A
SUPPORT EN ALUMINIUM CONTINU

940V
PROTECTION

942-RVL
JONCTION

1400B
BUTÉE

3500RVL
JONCTION

3505ICRVL
JONCTION ANGLE INTÉRIEUR

PROTECTION
1500V

804
RACCORD

ÉCROU
À EMBASE
CRANTÉE

VIS À TÊTE
BOMBÉE FENDUE
DE 6 X 25 MM

3501
SUPPORT

1001
SUPPORT DE MONTAGE

1001SP
ENTRETOISE SUPPORT

906M
RACCORD

État des murs	Fixations spécifiées	Inpro Part#
Montant en acier/mur en plâtre	Boulon à tête hexagonale Phillips 6 x 127 mm avec ailette à bascule et rondelle de blocage	HWK-1001D
Béton/blocs de béton	Boulon à tête hexagonale Phillips 6 x 127 mm avec cheville métallique et rondelle de blocage	HWK-1001C
Montant en bois/mur en plâtre	Vis à bois à tête hexagonale et rondelle de blocage	HWK-1001W
Support en acier de calibre 16/mur en plâtre	Rondelle hexagonale dentelée, vis TEK zinguée	HW69
Montant en acier ou support métallique/cloison sèche (OSHPD)	Boulon à tête hexagonale Phillips 6 x 127 mm avec rondelle de blocage et boulon à bascule Hilti 6 mm	HWK-1001OD
Béton/blocs de béton (OSHPD)	Vis à tête cylindrique hexagonale Torx 6 x 102 mm (Hilti Kwik-Con II) et rondelle de blocage	HWK-1001OC
Montant en bois ou support en bois/mur en plâtre (OSHPD)	Vis à bois à tête hexagonale et rondelle de blocage	HWK-1001OW

L'expertise en revêtements et protections murales hygiéniques

www.inprofrance.com - +33 (0)4 50 31 43 00 - contact@inprofrance.com

INPRO par HYDEWA FRANCE - ZA de l'Eculaz, 74930 REIGNIER ESERY

Guide d'installation

3400VV/FVFV/FVV/VFV MAINS COURANTES

Veuillez lire toutes les instructions avant d'installer la main courante.

Vue du plan

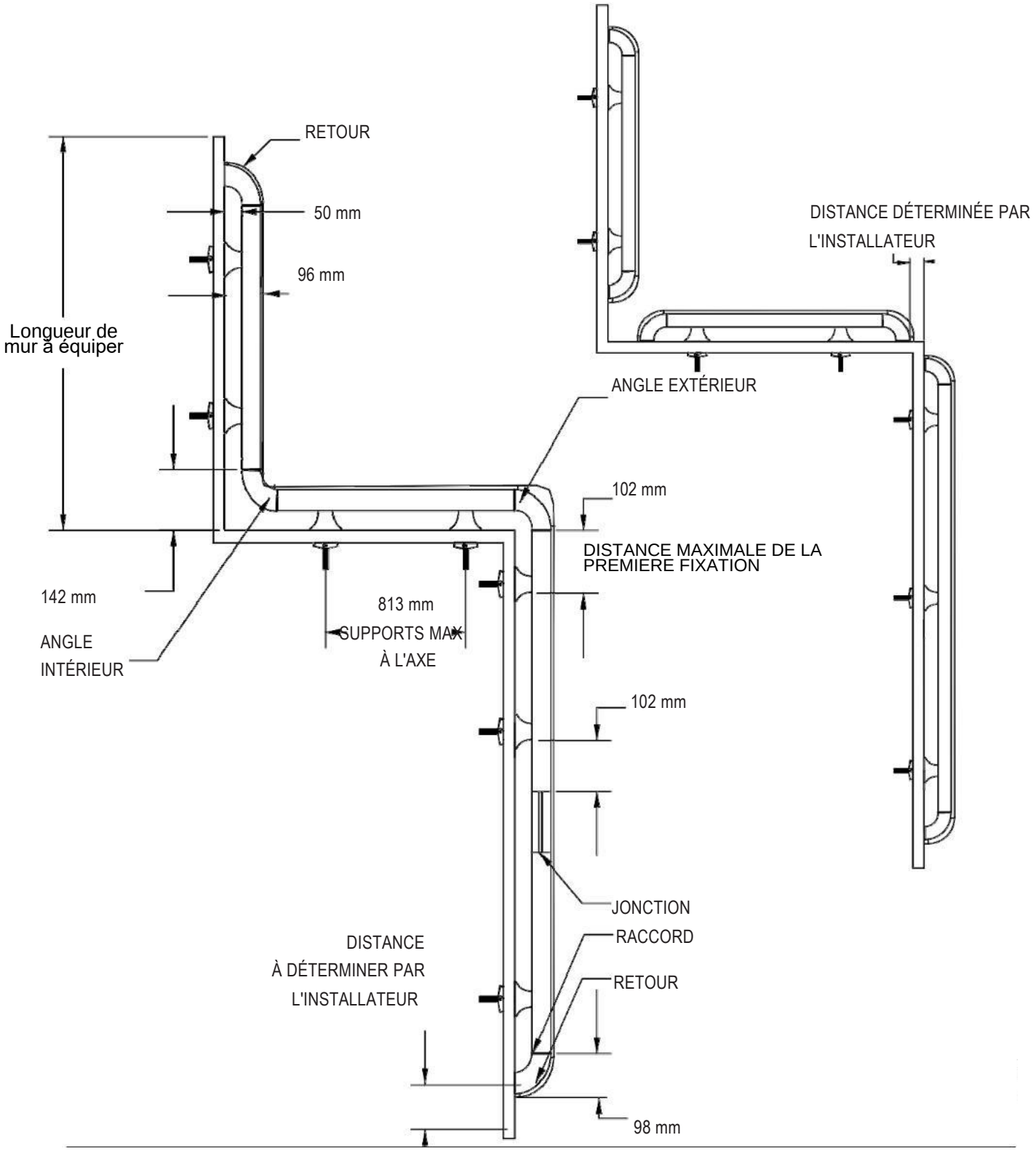

L'expertise en revêtements et protections murales hygiéniques

www.inprofrance.com - +33 (0)4 50 31 43 00 - contact@inprofrance.com

INPRO par HYDEWA FRANCE - ZA de l'Eculaz, 74930 REIGNIER ESERY

Guide d'installation

3400VV/FVFV/FVV/VFV MAINS COURANTES

Veuillez lire toutes les instructions avant d'installer la main courante.

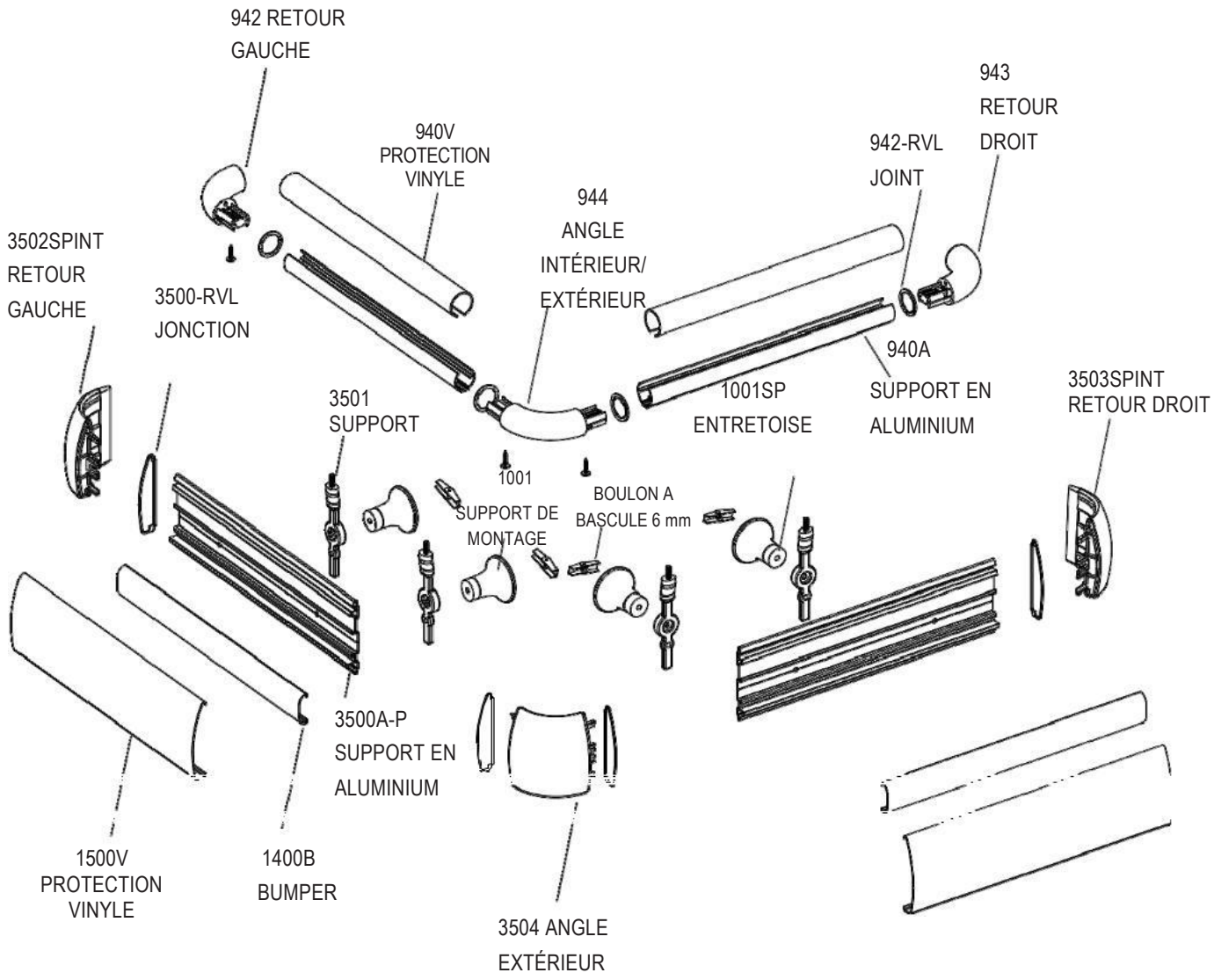

L'expertise en revêtements et protections murales hygiéniques

www.inprofrance.com - +33 (0)4 50 31 43 00 - contact@inprofrance.com

INPRO par HYDEWA FRANCE - ZA de l'Eculaz, 74930 REIGNIER ESERY

Guide d'installation

3400VV/FVFV/FVV/VFV MAINS COURANTES

Veuillez lire toutes les instructions avant d'installer la main courante.

FIG. 1

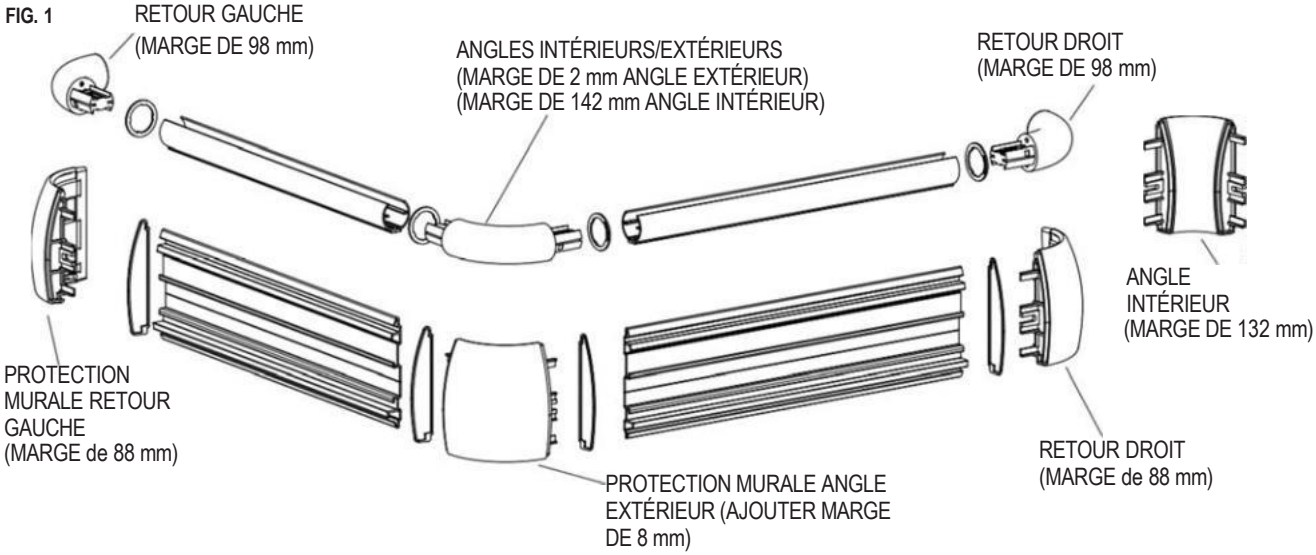

FIG. 2a

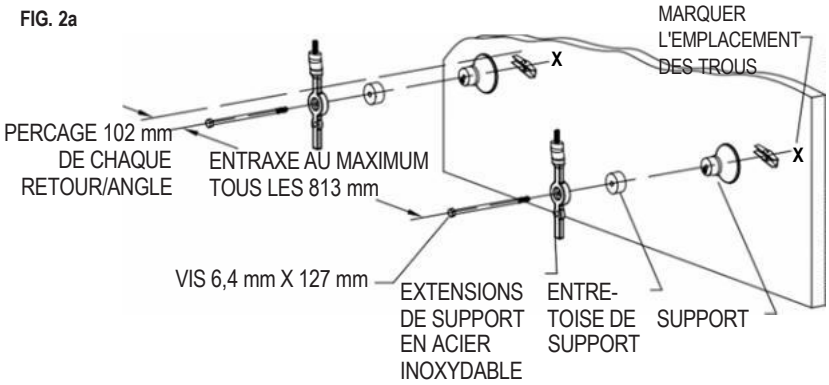

1. Couper le support en aluminium à la longueur souhaitée, en laissant une marge pour les retours, les angles extérieurs et les angles intérieurs. Voir la figure 1.

FIG. 2b

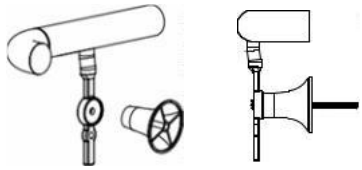

2. Tracer une ligne à la craie à 119 mm sous le haut de la main courante. Percer des trous de 19 mm pour les boulons à bascule (installation dans une cloison sèche ou un montant métallique), des trous de 12 mm pour les chevilles métalliques (installation dans un mur en béton) ou un trou pilote de 3 mm (vis à bois dans un montant en bois). Fixer le support moulé et l'extension du support en acier inoxydable au mur. Voir la figure 2a.
NOTE : Orientation des supports d'extension.
Voir la figure 2b.

FIG. 3

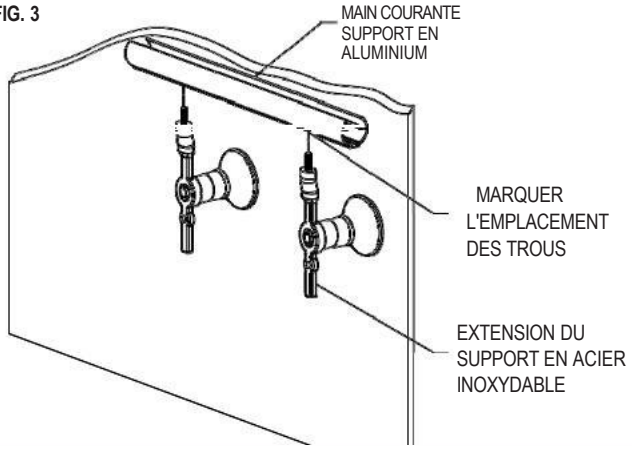

3. Mesurer et reporter les emplacements des trous de fixation de la main courante depuis le haut des extensions de support jusqu'au support en aluminium de la main courante, en veillant à tenir compte des retours et des angles. Percer des trous de 8 mm à ces endroits. Voir la figure 3.

L'expertise en revêtements et protections murales hygiéniques
www.inprofrance.com - +33 (0)4 50 31 43 00 - contact@inprofrance.com
INPRO par HYDEWA FRANCE - ZA de l'Eculaz, 74930 REIGNIER ESERY

Guide d'installation

3400VV/FVFV/FVV/VFV MAINS COURANTES

Veuillez lire toutes les instructions avant d'installer la main courante.

FIG. 4a

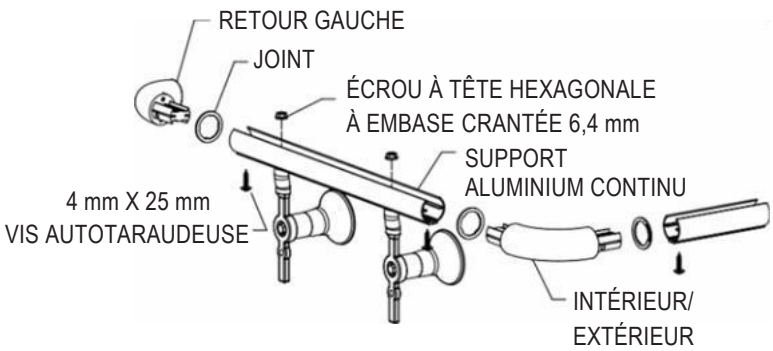

4. Faire glisser les jonctions sur les retours et les angles. Fixer les retours et les angles sur le support en aluminium de la main courante. Fixer le support de la main courante à l'extension du support en acier inoxydable.
   Voir la figure 4a.

FIG. 4b

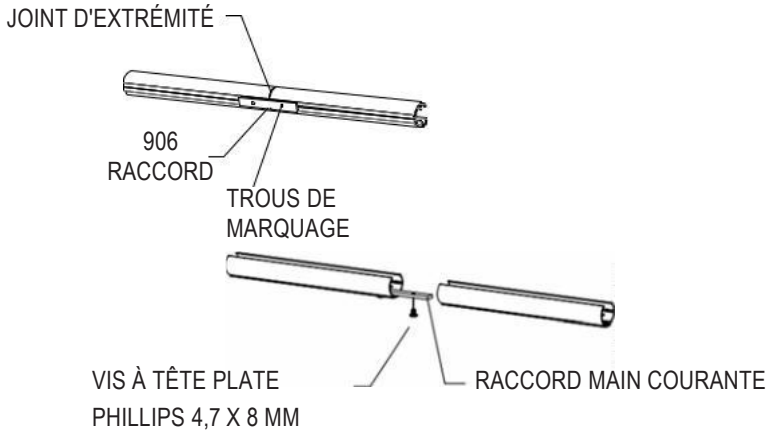

5. Pour les longueurs supérieures à 3,66 m, un raccord pour joindre les sections. Assembler les deux sections, en utilisant un raccord comme modèle, marquer l'emplacement des trous. Voir la figure 4b. Percer des trous de 6 mm au bas de l'aluminium pour le raccord, et deux vis à tête plate Phillips 4,7 mm x 8 mm. (Remarque : le raccord doit être placé à l'intérieur de la main courante).

FIG. 5

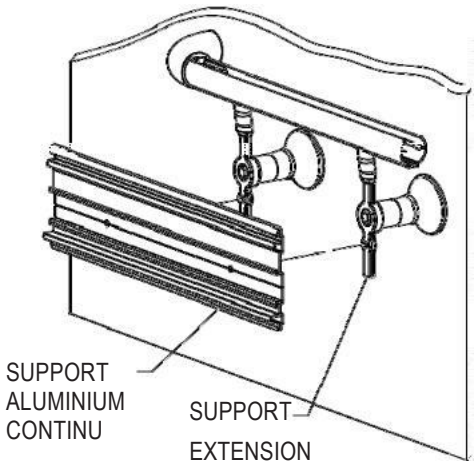

6. Mesurer et reporter les emplacements des trous de montage de la protection murale depuis le haut des extensions du support jusqu'au support en aluminium de la protection murale en vous assurant de tenir compte des retours et des angles. Percer des trous de 8 mm au niveau de ces repères sur la rainure en V. Percer également des trous de 8 mm à 9 mm de l'extrémité du support en aluminium de la protection murale pour les retours et les angles. Voir la figure 5.

Guide d'installation

3400VV/FVFV/FVV/VFV MAINS COURANTES

Veuillez lire toutes les instructions avant d'installer la main courante.

FIG. 6a

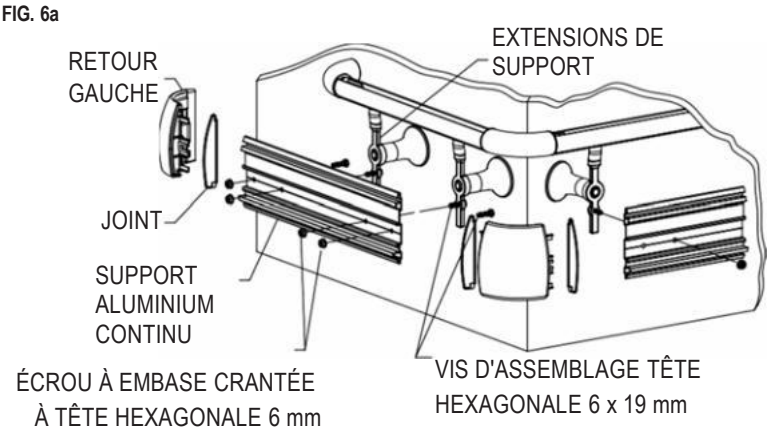

6. Fixer le support en aluminium de la protection murale aux extensions du support. Faire glisser les jonctions sur les retours et les angles. Fixer les retours et les angles de la protection murale au support en aluminium de la protection murale. Voir la figure 6a.

7. Pour les longueurs supérieures à 3,66 m, un raccord pour joindre les sections. Assembler les deux sections, en utilisant un raccord comme modèle, marquer l'emplacement des trous. Voir la figure 6b. Percer des trous de 6 mm [au bas de l'aluminium pour le raccord, et deux boulons embase crantée de 6 mm x 25,4 mm.

FIG. 6b

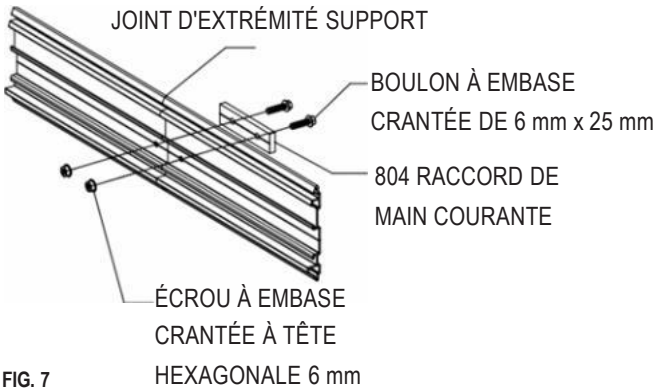

8. Couper la butée intérieure de la protection murale à la longueur souhaitée entre les retours et les angles de la protection murale. Positionner et clipser la butée intérieure en place. Couper la main courante et les protections murales à la longueur souhaitée entre les retours et/ou les angles.

   Note : Couper les bords d'équerre avant l'installation et passer à l'autre extrémité en clipsant les protections sur le support. Voir la figure 7.
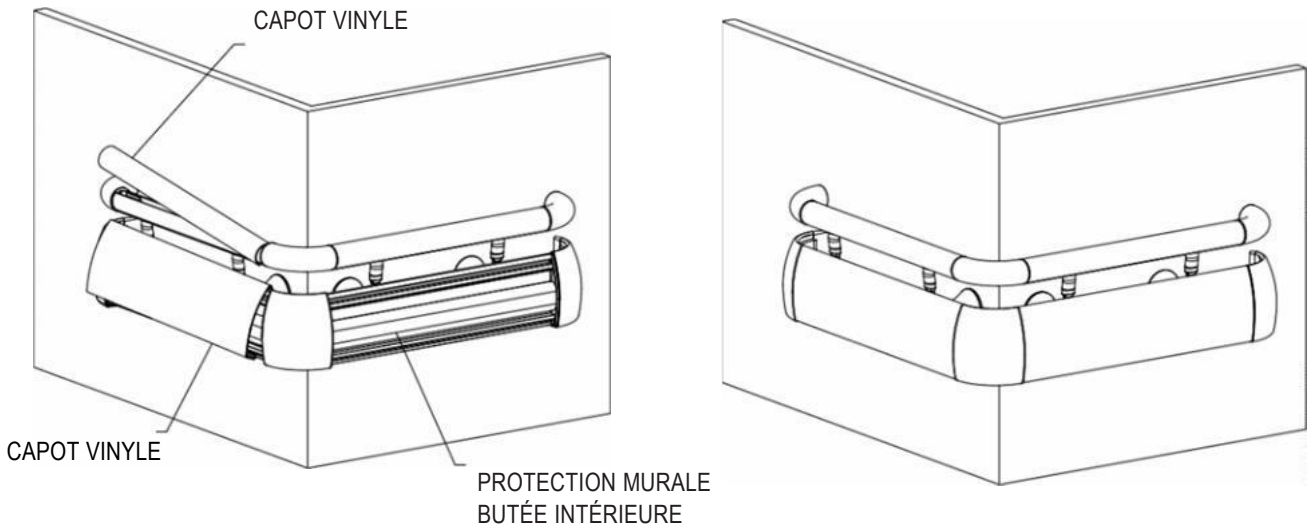
FIG. 7